5+25.00

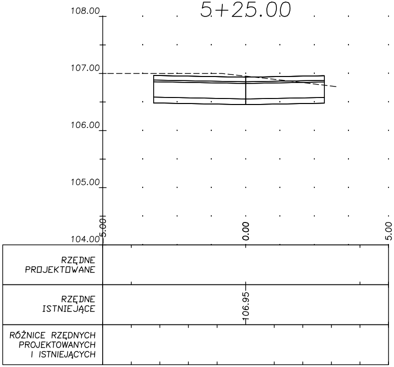
108.00
107.00
106.00
105.00
104.00
5.00
0.00
5.00
RZĘDNE PROJEKTOWANE
RZĘDNE ISTNIEJĄCE
106.95
RÓŻNICE RZĘDNYCH PROJEKTOWANYCH I ISTNIEJĄCYCH

5+50.00

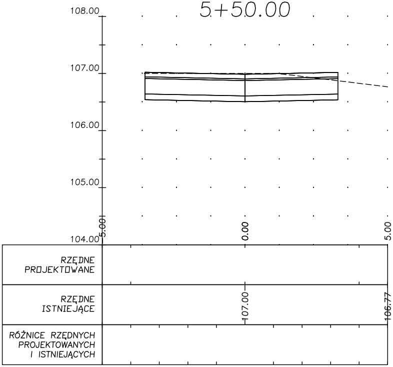
108.00
107.00
106.00
105.00
104.00
5.00
0.00
5.00
RZĘDNE PROJEKTOWANE
RZĘDNE ISTNIEJĄCE
107.00
106.77
RÓŻNICE RZĘDNYCH PROJEKTOWANYCH I ISTNIEJĄCYCH

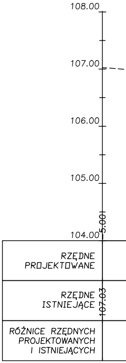
108.00
107.00
106.00
105.00
104.00
5.00
RZĘDNE PROJEKTOWANE
RZĘDNE ISTNIEJĄCE
107.03
RÓŻNICE RZĘDNYCH PROJEKTOWANYCH I ISTNIEJĄCYCH

7+25.00

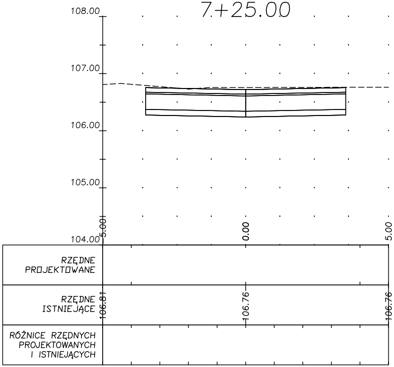
108.00
107.00
106.00
105.00
104.00
5.00
0.00
5.00
RZĘDNE PROJEKTOWANE
RZĘDNE ISTNIEJĄCE
106.81
106.76
106.76
RÓŻNICE RZĘDNYCH PROJEKTOWANYCH I ISTNIEJĄCYCH

7+50.00

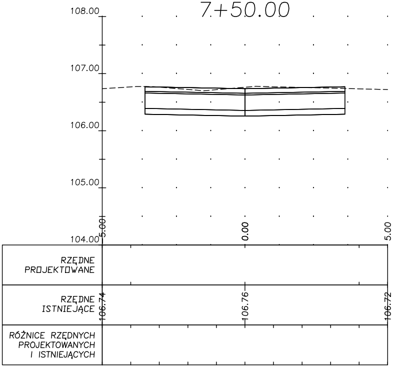
108.00
107.00
106.00
105.00
104.00
5.00
0.00
5.00
RZĘDNE PROJEKTOWANE
RZĘDNE ISTNIEJĄCE
106.74
106.76
106.72
RÓŻNICE RZĘDNYCH PROJEKTOWANYCH I ISTNIEJĄCYCH

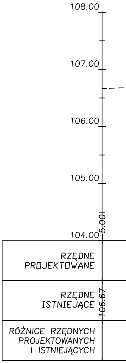
108.00
107.00
106.00
105.00
104.00
5.00
RZĘDNE PROJEKTOWANE
RZĘDNE ISTNIEJĄCE
106.67
RÓŻNICE RZĘDNYCH PROJEKTOWANYCH I ISTNIEJĄCYCH

5+75.00

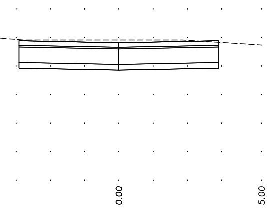

	106.96	106.87

8+00.00

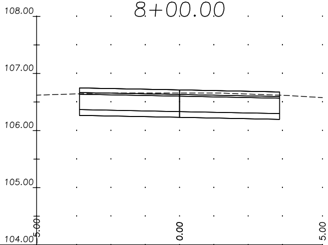
108.00
107.00
106.00
105.00
104.00
5.00
0.00
5.00

RZĘDNE PROJEKTOWANE			
RZĘDNE ISTNIEJĄCE	106.62	106.66	106.58
RÓŻNICE RZĘDNYCH PROJEKTOWANYCH I ISTNIEJĄCYCH			

8+25.00

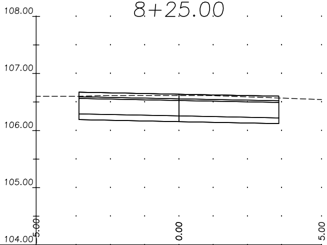
108.00
107.00
106.00
105.00
104.00
5.00
0.00
5.00

RZĘDNE PROJEKTOWANE			
RZĘDNE ISTNIEJĄCE	106.60	106.61	106.54
RÓŻNICE RZĘDNYCH PROJEKTOWANYCH I ISTNIEJĄCYCH			

7+75.00

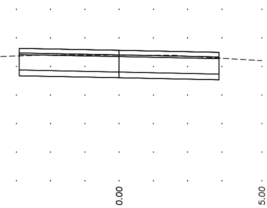

	106.70	106.60

10+00.00

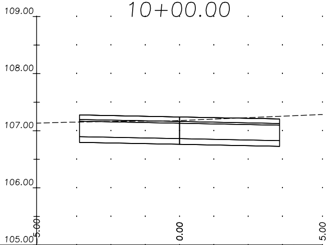
109.00
108.00
107.00
106.00
105.00
5.00
0.00
5.00

RZĘDNE PROJEKTOWANE			
RZĘDNE ISTNIEJĄCE	107.13	107.18	107.28
RÓŻNICE RZĘDNYCH PROJEKTOWANYCH I ISTNIEJĄCYCH			

10+25.00

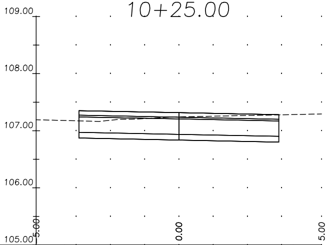
109.00
108.00
107.00
106.00
105.00
5.00
0.00
5.00

RZĘDNE PROJEKTOWANE			
RZĘDNE ISTNIEJĄCE	107.19	107.24	107.29
RÓŻNICE RZĘDNYCH PROJEKTOWANYCH I ISTNIEJĄCYCH			

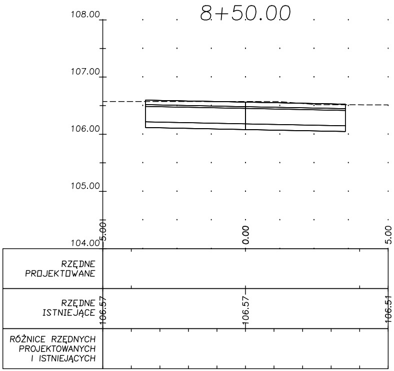
8+50.00
108.00
107.00
106.00
105.00
104.00
5.00
0.00
5.00
RZĘDNE PROJEKTOWANE
RZĘDNE ISTNIEJĄCE
106.57
106.57
106.51
RÓŻNICE RZĘDNYCH PROJEKTOWANYCH I ISTNIEJĄCYCH

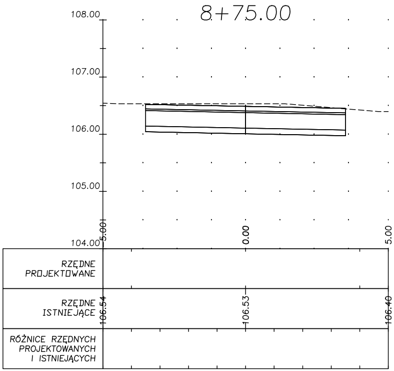
8+75.00
108.00
107.00
106.00
105.00
104.00
5.00
0.00
5.00
RZĘDNE PROJEKTOWANE
RZĘDNE ISTNIEJĄCE
106.54
106.53
106.40
RÓŻNICE RZĘDNYCH PROJEKTOWANYCH I ISTNIEJĄCYCH

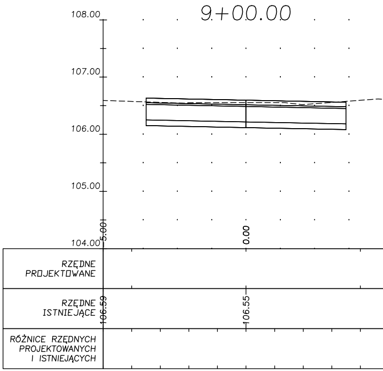
9+00.00
108.00
107.00
106.00
105.00
104.00
5.00
0.00
RZĘDNE PROJEKTOWANE
RZĘDNE ISTNIEJĄCE
106.59
106.55
RÓŻNICE RZĘDNYCH PROJEKTOWANYCH I ISTNIEJĄCYCH

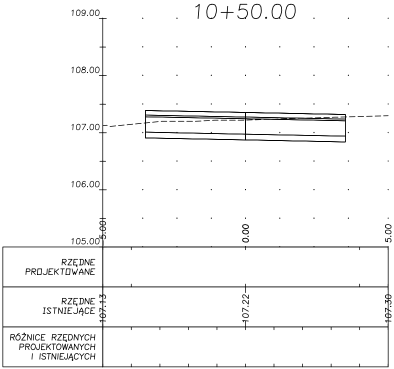
10+50.00
109.00
108.00
107.00
106.00
105.00
5.00
0.00
5.00
RZĘDNE PROJEKTOWANE
RZĘDNE ISTNIEJĄCE
107.13
107.22
107.30
RÓŻNICE RZĘDNYCH PROJEKTOWANYCH I ISTNIEJĄCYCH

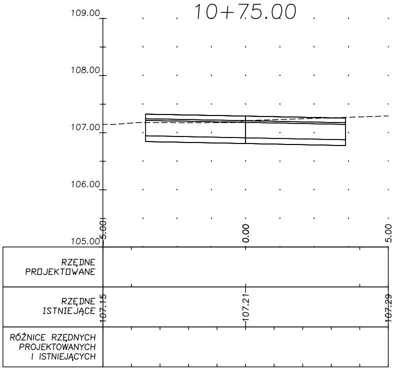
10+75.00
109.00
108.00
107.00
106.00
105.00
5.00
0.00
5.00
RZĘDNE PROJEKTOWANE
RZĘDNE ISTNIEJĄCE
107.15
107.21
107.29
RÓŻNICE RZĘDNYCH PROJEKTOWANYCH I ISTNIEJĄCYCH

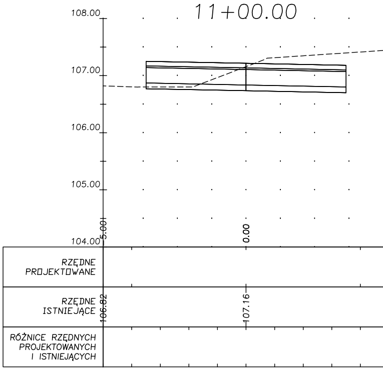
11+00.00
108.00
107.00
106.00
105.00
104.00
5.00
0.00
RZĘDNE PROJEKTOWANE
RZĘDNE ISTNIEJĄCE
106.82
107.16
RÓŻNICE RZĘDNYCH PROJEKTOWANYCH I ISTNIEJĄCYCH

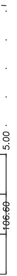

9+25.00

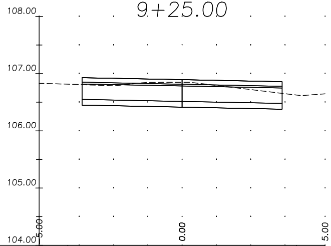
108.00
107.00
106.00
105.00
104.00
5.00
0.00
5.00

RZĘDNE PROJEKTOWANE			
RZĘDNE ISTNIEJĄCE	106.83	106.85	106.65
RÓŻNICE RZĘDNYCH PROJEKTOWANYCH I ISTNIEJĄCYCH			

9+50.00

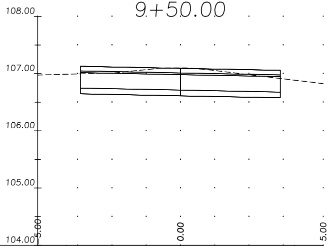
108.00
107.00
106.00
105.00
104.00
5.00
0.00
5.00

RZĘDNE PROJEKTOWANE			
RZĘDNE ISTNIEJĄCE	106.98	107.10	106.83
RÓŻNICE RZĘDNYCH PROJEKTOWANYCH I ISTNIEJĄCYCH			

9+75.00

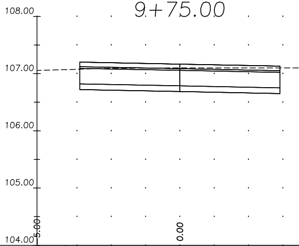
108.00
107.00
106.00
105.00
104.00
5.00
0.00

RZĘDNE PROJEKTOWANE		
RZĘDNE ISTNIEJĄCE	107.06	107.10
RÓŻNICE RZĘDNYCH PROJEKTOWANYCH I ISTNIEJĄCYCH		

11+25.00

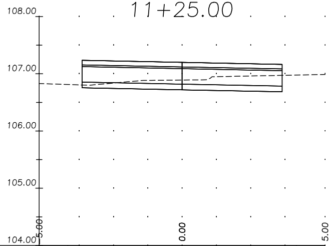
108.00
107.00
106.00
105.00
104.00
5.00
0.00
5.00

RZĘDNE PROJEKTOWANE			
RZĘDNE ISTNIEJĄCE	106.83	106.89	106.99
RÓŻNICE RZĘDNYCH PROJEKTOWANYCH I ISTNIEJĄCYCH			

11+50.00

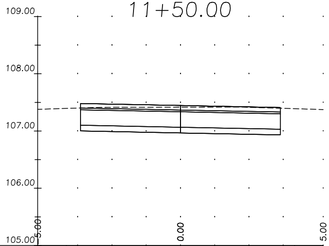
109.00
108.00
107.00
106.00
105.00
5.00
0.00
5.00

RZĘDNE PROJEKTOWANE			
RZĘDNE ISTNIEJĄCE	107.38	107.42	107.38
RÓŻNICE RZĘDNYCH PROJEKTOWANYCH I ISTNIEJĄCYCH			

11+75.00

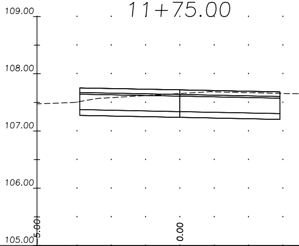
109.00
108.00
107.00
106.00
105.00
5.00
0.00

RZĘDNE PROJEKTOWANE		
RZĘDNE ISTNIEJĄCE	107.47	107.65
RÓŻNICE RZĘDNYCH PROJEKTOWANYCH I ISTNIEJĄCYCH		

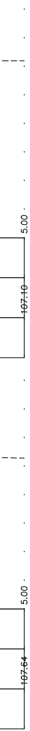
5.00
107.10
5.00
107.64

12+00.00

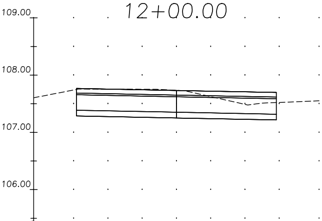
109.00
108.00
107.00
106.00
105.00

	5.00					0.00					5.00
RZĘDNE PROJEKTOWANE		107.767				107.732				107.697	
RZĘDNE ISTNIEJĄCE	107.60					107.73					107.55
RÓŻNICE RZĘDNYCH PROJEKTOWANYCH I ISTNIEJĄCYCH			0.01	0.00	−0.01	0.00	0.07	0.18	0.19		

12+25.00

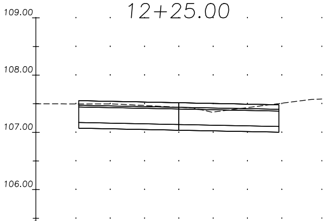
109.00
108.00
107.00
106.00
105.00

	5.00					0.00					5.00
RZĘDNE PROJEKTOWANE		107.553				107.518				107.483	
RZĘDNE ISTNIEJĄCE	107.50					107.44					107.58
RÓŻNICE RZĘDNYCH PROJEKTOWANYCH I ISTNIEJĄCYCH			0.05	0.05	0.06	0.08	0.14	0.09	0.02		

12+50.00

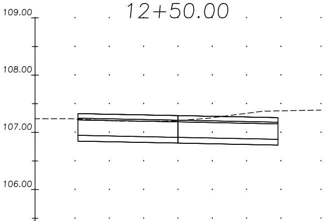
109.00
108.00
107.00
106.00
105.00

	5.00					0.00					5.00
RZĘDNE PROJEKTOWANE		107.328				107.293				107.258	
RZĘDNE ISTNIEJĄCE	107.24					107.21					107.39
RÓŻNICE RZĘDNYCH PROJEKTOWANYCH I ISTNIEJĄCYCH			0.10	0.12	0.11	0.09	0.04	−0.03	−0.11		

12+75.00

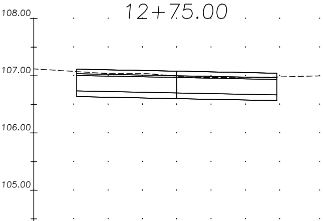
108.00
107.00
106.00
105.00
104.00

	5.00					0.00					5.00
RZĘDNE PROJEKTOWANE		107.115				107.080				107.045	
RZĘDNE ISTNIEJĄCE	107.12					106.99					107.00
RÓŻNICE RZĘDNYCH PROJEKTOWANYCH I ISTNIEJĄCYCH			0.05	0.06	0.05	0.09	0.10	0.09	0.08		

12+91.62

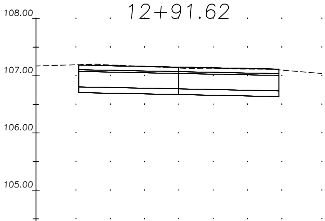
108.00
107.00
106.00
105.00
104.00

	5.00					0.00					5.00
RZĘDNE PROJEKTOWANE		107.186				107.151				107.116	
RZĘDNE ISTNIEJĄCE	107.17					107.14					107.04
RÓŻNICE RZĘDNYCH PROJEKTOWANYCH I ISTNIEJĄCYCH			−0.02	−0.01	0.00	0.02	0.02	0.01	0.01		

Jednostka projektowa:

"EUROPROJEKT" ROBERT GROCHOWALSKI
02-011 WARSZAWA, AL. JEROZOLIMSKIE 101/52
TEL. +48 513 084 312

Obiekt:

ROZBUDOWA DROGI GMINNEJ
UL. ZWYCIĘSTWA w OSTRÓWKU:
NA ODCINKU OD KM 0+000,00 DO KM 1+297,46.

Nazwa rysunku: PRZEKROJE POPRZECZNE	Skala: *1:100* Stadium: *PROJEKT BUDOWLANY*	Data: *09.2016*	Nr rys. *5* Nr ark. *2/2*
Branża	Drogowa	Uprawnienia	Podpis
Projektant	Henryk Niemczyk	St-228/77	
Opracował	Robert Grochowalski		
Sprawdzający			